АО «Альбатрос»
127254, РФ, г. Москва, Огородный проезд, д. 5, стр. 3, этаж 2, офис 12
Тел./факс: (+7 499) 682-99-91, (+7 495) 921-41-73, (+7 499) 682-99-96
www.albatros.ru, альбатрос.рф

БЛАНК-ЗАКАЗ

на изготовление сигнализатора уровня ультразвукового СУР-10

Название организации:	
Объект эксплуатации:	
Ф.И.О. контактного лица:	
Должность:	
Тел./факс:	
E-mail:	

Исходные данные	Значение
Вынос чувствительной зоны сигнализатора СУР-10 (L)**, м**	
Контролируемая среда	
Диапазон температур рабочей среды, °С	
Рабочее давление в емкости, МПа	
Плотность среды, кг/м^3	
Диапазон температур окружающей среды, °С	
Тип емкости	
Объем емкости, м^3	
Высота емкости, м	
Диаметр условного прохода установочного фланца (Ду)**, мм**	
Комплект для установки датчика на стандартные фланцы УДСФ (информацию см. www.albatros.ru)	
Наличие обогрева:	
обогрева нет	
45	
55	
Чехол термоизолирующий пассивный (да / нет)	
Количество сигнализаторов уровня СУР-10, шт.	
Условное обозначение *	

Габаритные размеры сигнализатора СУР-10

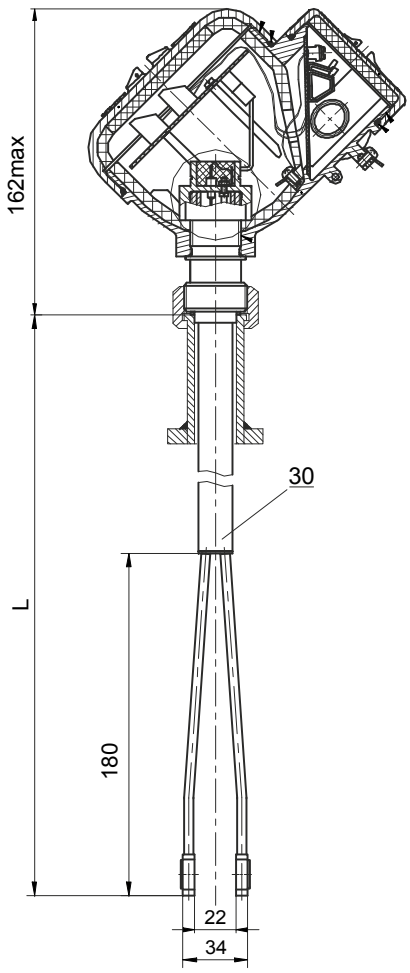

25.06.2024

АО «Альбатрос»
127254, РФ, г. Москва, Огородный проезд, д. 5, стр. 3, этаж 2, офис 12
Тел./факс: (+7 499) 682-99-91, (+7 495) 921-41-73, (+7 499) 682-99-96
www.albatros.ru, альбатрос.рф

***Структура условного обозначения датчика**

СУР-10-0,25-ОМ1,5**- М33х1,5-45

- Наличие обогрева:
  при отсутствии поля - обогрева нет
  45 - нет
  55 - есть
- Варианты присоединения к процессу М33х1,5 (втулка установочная)
  3/4" NPT
  1" NPT
  G 3/4
  G 1
- Вид климатического исполнения
- Вынос чувствительной зоны сигнализатора, м
- Тип сигнализатора